Prüfgegenstand / *Subject* **: Trittschutzplatte /** *Rear step plate*
Typ / *Type* **: KR9P-V4-080**
Antragsteller / *Applicant* **: Mazda Motor Europe GmbH**

Gutachtliche Stellungnahme

EXPERT OPINION

Nr. 226XS0086-00

über die Vorschriftsmäßigkeit eines Fahrzeuges bei bestimmungsgemäßen Einbau von Teilen.
This expert opinion deals with the compliance of the vehicle with the pertinent regulations once components have been properly installed.

für das Teil / den Änderungsumfang *for the component / scope of modification*	:	Trittschutzplatte/ *Rear step plate*
des Antragstellers *from the applicant*	:	Mazda Motor Europe GmbH Hitdorfer Str. 73 51371 Leverkusen

0. Allgemeines / General

Bei bestimmungsgemäßem Einbau der nachfolgend beschriebenen Teile ist keine Gefährdung zu erwarten. Die Teile können ohne Einschränkung verwendet werden. Eine Abnahme des Ein- oder Anbaus ist nicht erforderlich.
Nach § 19, Abs. 2 StVZO erlischt die Betriebserlaubnis des Fahrzeugs nicht.
Diese Gutachtliche Stellungnahme dient zum Nachweis der Vorschriftsmäßigkeit nach § 17, Abs. 3 StVZO. Es wird empfohlen, sie mitzuführen und zuständigen Personen auf Verlangen zur Prüfung auszuhändigen.
Mit dem Vertrieb oder der Beigabe dieser Gutachtlichen Stellungnahme zu dem hier beschriebenen Prüfgegenstand bescheinigt der Antragsteller die Übereinstimmung von Prüfmuster und Handelsware.
When correctly installed the parts described below a danger is not expected. These parts can be used without any restriction. An inspection of the installed parts is not required. According to StVZO sec. 19/2 the registration approval will remain valid.
This expert opinion is used to demonstrate the compliance according to StVZO sec. 17/3. It is recommended to keep it in the vehicle and to hand it over to the relevant persons upon request.
By attaching this expert opinion to the below described parts, the applicant confirms the compliance of the tested sample with the delivered part.

Einhaltung von Hinweisen und Auflagen: /
Guidance information to be noted and requirements to be complied with:

Die unter III. und IV. aufgeführten Hinweise und Auflagen sind dabei zu beachten.
The guidance information and requirements detailed in III. and IV. are to be noted and to be complied with.

Prüfgegenstand / *Subject* **: Trittschutzplatte /** *Rear step plate*
Typ / *Type* **: KR9P-V4-080**
Antragsteller / *Applicant* **: Mazda Motor Europe GmbH**

I. Verwendungsbereich
Application range

Die Eignung der Trittschutzplatte wurde für die nachfolgend aufgeführten Fahrzeuge bei ansonsten serienmäßiger Ausrüstung (gem. angegebener EG-BE) geprüft.
The suitability of the Rear step plate was tested in the below mentioned vehicles in original conditions (according to EC-WVTA).

Fahrzeughersteller / *Vehicle manufacturer* Mazda (J) 7118

Fahrzeugtyp *Vehicle type*	**Handels-bezeichnung** *Trade name*	**EG-TG-Nr.** *Type approval No.*	**Auflagen bzw. Hinweise** ***Requirements resp. Notes***
KH01	MAZDA CX-60	e13*2018/858* 00255*..	A1), A2)

II. Beschreibung der Umrüstung und Angaben zu den Bauteilen
Description of the conversion and information about the components

Die Trittschutzplatte wird auf der serienmäßigen Heckschürze verklebt.
The Rear step plate is glued to the OE rear spoiler

Typ / *Type* : KR9P-V4-080

Technische Beschreibung, Trittschutzplatte
Technical description, Rear step plate

Abmessungen mm / *Dimensions in mm*

Länge / *Length* : 1069,2

Breite / *Width* : 57,5

Materialstärke / *Material thickness* : 0,8

Werkstoff / *Material* : Edelstahl 316 / *Stainless steel 316*

Oberfläche / *Surface* : siehe Anhang 1 / *see Apendix 1*

Gewicht / *Weight* : ca. 0,4 kg

Prüfgegenstand / *Subject* **: Trittschutzplatte /** *Rear step plate*
Typ / *Type* **: KR9P-V4-080**
Antragsteller / *Applicant* **: Mazda Motor Europe GmbH**

Kennzeichnung / *Marking*

Typ / *Type*	: KR9P-V4-080 DOP: YYYYMMDD
Art und Ort / *Way and position*	: Aufkleber auf der Unterseite *adhesive label at the bottom*
Datum der Prüfung / *Test carried out on*	: 22.07.2022
Ort der Prüfung / *Test carried out in*	: TÜV Rheinland Kraftfahrt GmbH, Köln

III. Hinweise zur Kombinierbarkeit /
Guidance information on combinability

ohne / *without*

IV. Auflagen und Hinweise
Guidance information and requirements

A1)
Die Trittschutzplatte wird am Fahrzeug sicher und dauerhaft nach Angaben der Montageanweisung eingebaut (mit Klebestreifen am Bauteil). Eine Montageanweisung wird von Mazda für diesen Bausatz in Form eines Downloads zur Verfügung gestellt.
https://www.mazda.eu/en/manuals/
Es dürfen nur die vorgesehenen Klebestreifen verwendet werden.
The Rear step plate is securely and durable mounted on the vehicle according to the descriptions of the assembly instruction (with adhesive tape on the part). Assembly instructions are provided by Mazda for this kit in the form of a download. https://www.mazda.eu/en/manuals/
It is only allowed to use the intended adhesive tape to fastening.

A2)
Verwendungsbereich für das unter II beschriebenen Teil.
Application range for the Part described under II.

V. Prüfgrundlagen und Prüfergebnisse
Bases of testing and test results

Prüfgrundlage
Basis of testing

Prüfgrundlage ist das VdTÜV-Merkblatt Nr. 744 "Prüfung von äußeren Fahrzeugteilen an M1- und N1-Fahrzeugen" (07/2012) und Regelung ECE-R26.03 (Außenkanten).
The VdTÜV-Merkblatt Nr. 744 "Prüfung von äußeren Fahrzeugteilen an M1- und N1-Fahrzeugen" Apprais-al of external vehicle parts at vehicles of categories M1 and N1 (07/2012) and ECE-R26.03 was used as a basis of testing.

Prüfungen und deren Ergebnisse
Tests and tests results

Äußere Gestaltung und Montage / *Shape and Mounting*
Das Versuchsfahrzeug wurde einer Prüfung der Montagefähigkeit, der Freigängigkeit und der Außenkanten im Bereich der Trittschutzplatte unterzogen. Die o.a. Prüfgrundlage ist erfüllt.
The test vehicle was tested about mounting, clearance and external projections in the area of the rear step plate. The basis of testing is fulfilled.

Fahrzeugabmessungen / *Vehicle dimensions*
Die Fahrzeugabmessungen ändern sich durch den Anbau der Trittschutzplatte nicht.
Vehicle dimensions are not affected by the installation of the Rear step plate.

Fahrzeuggewicht / *Vehicle weight*
Das Fahrzeuggewicht erhöht sich durch den Anbau der Bauteile um nicht mehr als 0,4 kg.
The vehicle weight raised with the installation of the vehicle parts not more than 0,4 kg.

Fahrverhalten / *Driving behavior*
Das Fahrverhalten ändert sich durch den Anbau der Trittschutzplatte nicht.
Driving behavior is not affected by the installation of the Rear step plate.

Gültigkeit der Prüfergebnisse
Validity of test results

Die Prüfergebnisse beziehen sich ausschließlich auf die unter Punkt II. beschriebenen Teile unter Berücksichtigung des unter Punkt I. angegebenen Verwendungsbereiches.
The test results relate only to the components described in II. above taking into account the scope of application detailed in I.

Prüfgegenstand / *Subject* **: Trittschutzplatte /** *Rear step plate*
Typ / *Type* **: KR9P-V4-080**
Antragsteller / *Applicant* **: Mazda Motor Europe GmbH**

VI. Anlagen / *Annexes*

1) Fotoblatt / *Picture sheet*

2) Zeichnung / *Drawing*

VII. Schlußbescheinigung
Final certification

Die vorstehend beschriebenen Fahrzeugteile erfüllen die Prüfgrundlage.
Die im Verwendungsbereich aufgeführten Fahrzeuge entsprechen nach der Umrüstung - bei Beachtung der genannten Auflagen/Hinweise - insoweit den heute gültigen Vorschriften der StVZO.
Die Gutachtliche Stellungnahme umfasst die Seiten 1 bis 7 und darf nur in vollem Wortlaut vervielfältigt und weitergegeben werden.
Die Gutachtlichen Stellungnahme verliert ihre Gültigkeit bei technischen Änderungen am Fahrzeugteil, oder wenn vorgenommene Änderungen an dem beschriebenen Fahrzeugtyp die Verwendung des Teiles beeinflussen sowie bei Änderung der gesetzlichen Grundlagen.
Der Inhaber des Teilegutachtens hat den Nachweis erbracht, dass ein Qualitätssicherungssystem entsprechend Anlage XIX, Abschnitt 2 StVZO unterhalten wird.

The above mentioned vehicle components fulfil the basis of testing.
Provided the requirements/remarks stated in this Expert Opinion are met, the modified vehicles listed in the application range are in compliance with the actual requirements of StVZO.
This Expert Opinion contains page 1 to 7. It shall only be reproduced complete.
This Expert Opinion expires if the regulations relating to the modification are amended or if the vehicles are modified and the modifications are supposed to affect the conversion described.
The holder of this Expert Opinion on a Component demonstrated that the company operates a quality system in accordance with Annex XIX, Section 2 StVZO.

Köln, den 22.07.2022

B. Eng. Alexander Niemetz
Sachverständiger Technischer Dienst
Technical Expert Technical Service

Prüfgegenstand / *Subject* **: Trittschutzplatte /** *Rear step plate*
Typ / *Type* **: KR9P-V4-080**
Antragsteller / *Applicant* **: Mazda Motor Europe GmbH**

Anlage 1 / *Annex 1*
Fotoblatt / *Picture Sheet*

Prüfgegenstand / *Subject* **: Trittschutzplatte /** *Rear step plate*
Typ / *Type* **: KR9P-V4-080**
Antragsteller / *Applicant* **: Mazda Motor Europe GmbH**
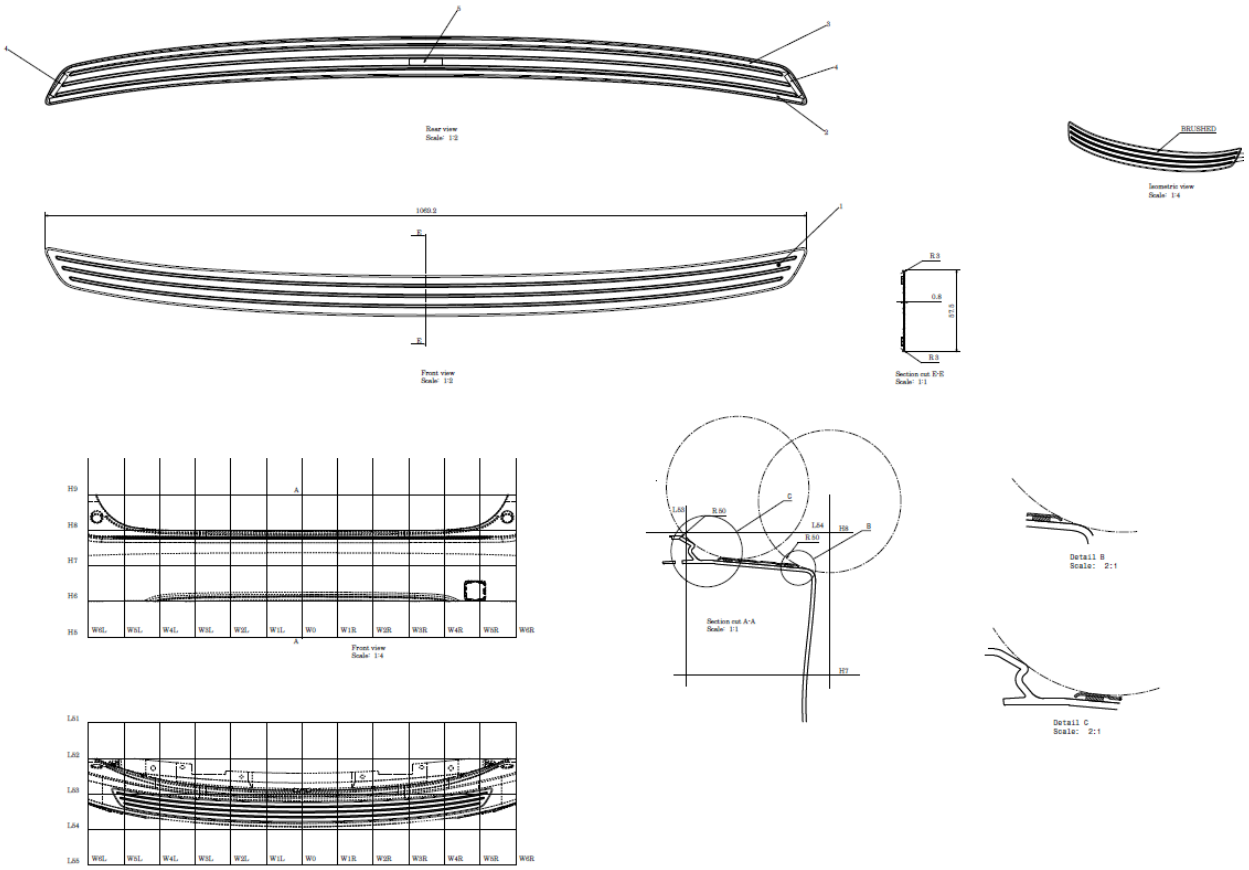
Anlage 2 / *Annex 2*
Zeichnung / *Drawing*